MBK-180IM

Suport pentru montarea îngropată a contraplăcii electromagneților de 180kgf pe foaia de ușă

Imagine

Descriere

MBK-180IM este un suport pentru montarea îngropată contraplăcii electromagneților de 180kgf pe foaia de ușă cu deschidere spre exterior.

Specificatii

•Material:	Aluminiu anodizat
•Tip:	Suport contraplacă
•Instalare:	îngopată
•Compatibiliate:	Contraplăcile electromagneților de 180kgf
•Tip ușă:	Usi de lemn, metal, PVC
•Lungime suport:	160mm
•Lățime suport:	42mm
•Înălțime suport:	14mm
•Masa brută:	0.12kg

Dimensiuni

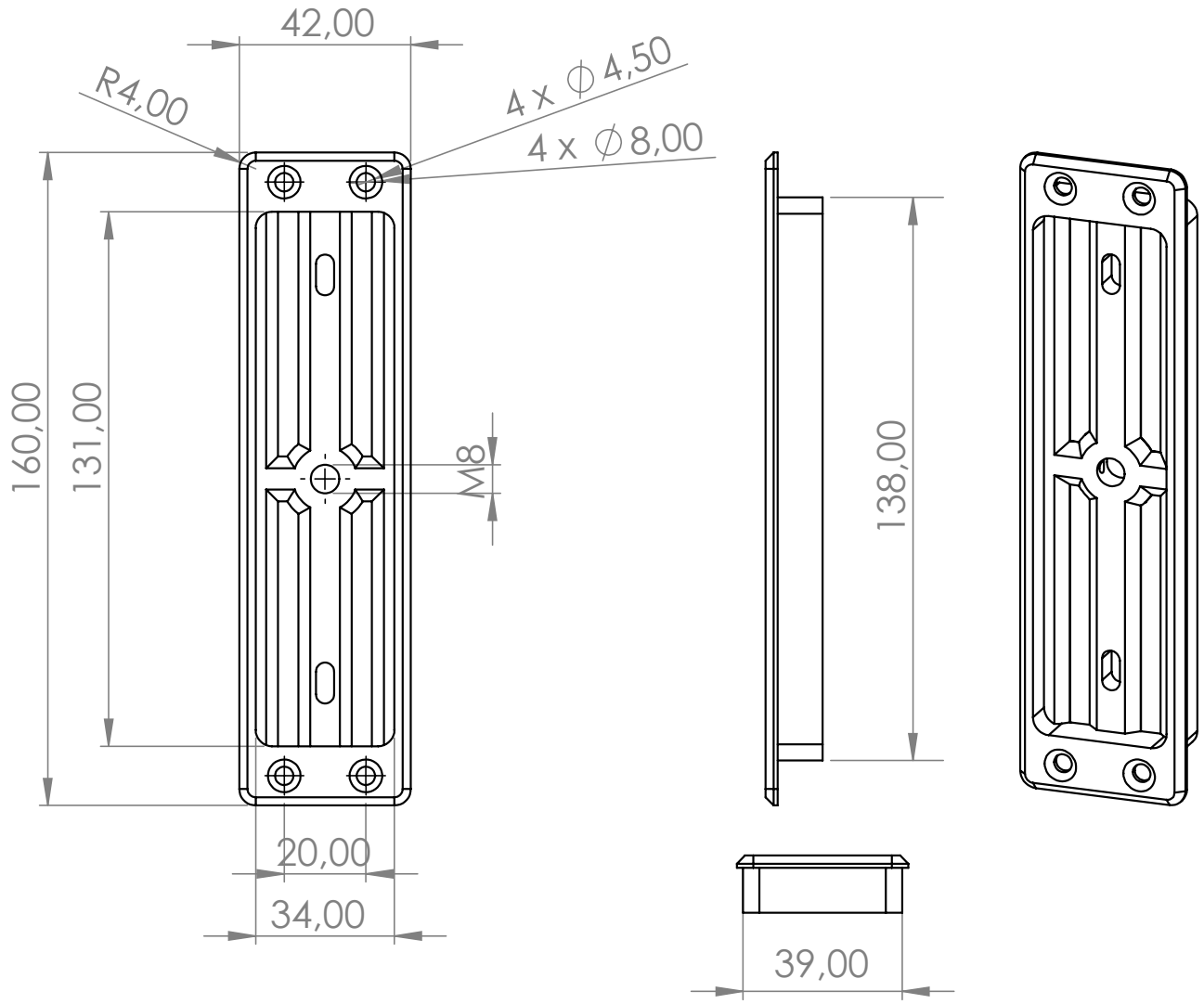

Observații

EEE FAC OBIECTUL UNEI COLECTARI SEPARATE

YLI ETERNIT ACCES SRL
A.: HAIDUCULUI 3A, CLUJ-NAPOCA
T.: +40 264 484989
W.: www.yli.ro

MBK-180IM
Suport pentru montarea îngropată a contraplăcii electromagneților de 180kgf pe foaia de ușă
FISA TEHNICA