YLI ETERNIT ACCES SRL
A.: HAIDUCULUI 3A, CLUJ-NAPOCA
T.: +40 264 484989
W.: www.yli.ro

SA-AC01

Arc mecanic destinat inchiderii automate a usilor cu o greutate cuprinsa intre 20~55kg

Imagine



Descriere

Arc mecanic destinat inchiderii automate a usilor cu o greutate cuprinsa intre 20~55kg. Forta de inchidere se regleaza simplu cu o cheie imbus, prin ajustarea tensiunii arcului, adaptandu-se usor la greutatea usii.
Arcul se monteaza direct pe suprafata tocului si este compatibil atat cu usi cu deschidere pe dreapta, cat si pe stanga.
Este prevazut cu un brat cu rola ce asigura protectia foii de usa impotriva uzurii, iar constructia din otel vopsit in camp electrostatic ii asigura un aspect estetic deosebit si o rezistenta ridicata in timp.

SA-AC01
Arc mecanic destinat inchiderii automate a usilor cu o greutate cuprinsa intre 20~55kg
FISA TEHNICA

Specificatii

- Deschidere: Universala (dreapta / stanga)
- Tip reglaj: Forta arcului ajustabila cu cheie imbus
- Montaj: Aplicat, pe suprafata tocului
- Protectie usa: Brat cu rola pentru protejarea foii de usa
- Material si finisaj: Otel vopsit in camp electrostatic
- Potrivit pentru: Usi cu greutate cuprinsa 20~55kg
- Dimensiuni corp: 180 x 37 x 26mm

Reglarea fortei arcului:

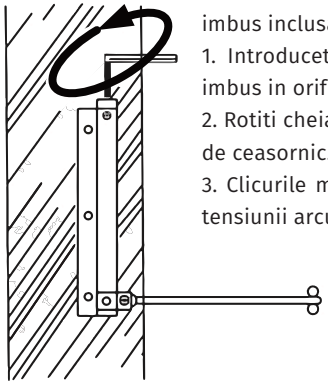

Pentru tensionarea arcului, folositi cheia imbus inclusa in pachet.
1. Introduceti capatul hexagonal al cheii imbus in orificiul situat pe corpul arcului.
2. Rotiti cheia imbus in sens contrar acelor de ceasornic.
3. Clicurile mecanismului indica cresterea tensiunii arcului.

Detensionarea arcului

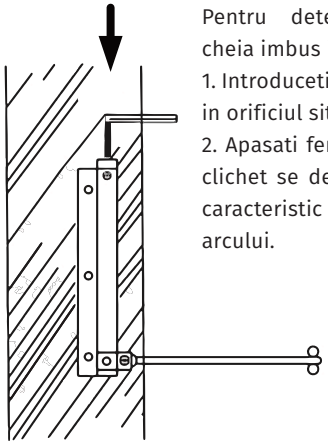

Pentru detensionarea arcului, folositi cheia imbus inclusa in pachet.
1. Introduceti capatul rotund al cheii imbus in orificiul situat pe corpul arcului.
2. Apasati ferm pana cand mecanismul cu clichet se deblocheaza si auziti zgomotul caracteristic de eliberare a tensiunii arcului.

Instalare

Montaj reversibil: Arcul de usa poate fi instalat atat pe usi cu deschidere pe dreapta, cat si pe stanga.

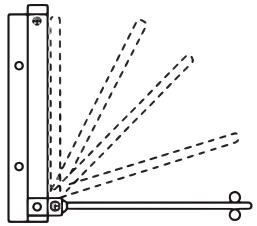

Instalare pe stanga

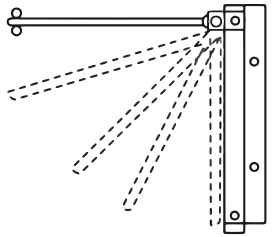

Instalare pe dreapta

Continut pachet



- Arc mecanic pentru usa, cu brat cu rola - 1 buc.
- Suruburi de fixare - 3 buc.
- Cheie imbus pentru reglare si detensionare - 1 buc.
- Placuta de protectie pentru suprafata usii - 1 buc.

Observatii

EEE FAC OBIECTUL UNEI COLECTARI SEPARATE

CE